Vexve AMV4

4- way brass distribution and mixing valves, thread/thread
4- tie messinkiset jako- ja sekoitusventtiilit, sisäkierre-sisäkierre

Material/Materiaali

Body/Runko:	DZR Brass/DZR messinki
Slide/Suljin:	DZR Brass/DZR messinki
Cover/Kansi:	Fortron
Handle/Kahva:	POM
O-rings/O-renkaat:	EPDM

Features/Ominaisuudet

Rotation angle/Käännöskulma:	90-degrees/90-astetta
Leakage rate/Tiiveysluokka:	> 0,1%, 2 bar / 90 C
Torque/Vääntömomentti:	> 3 Nm
Flow media/Väliaine:	Water, glygol/Vesi, glykoli
Max operating pressure/ Maksimi työpaine:	10 bar
Motorizing/Motorisointi:	As standard/Standardi
Flow direction/Kätisyys:	Can be changed without tools - also when pressurized/ Vaihdettavissa ilman työkaluja - myös paineenalaisena
Max. closing pressure/ Max. sulkupaine:	4 bar
Maintenance/Huolto:	Maintenance free/Huoltovapaa

Operating conditions/Käyttölämpötila

Temperature:	-10°C - +120 °C

VEXVE
Vexve Oy · Pajakatu 11, FI-38200 Sastamala
Tel. +358 10 7340 700 · vexve.controls@vexve.fi · www.vexve.fi

Vexve AMV4

4- way brass distribution and mixing valves, thread/thread
4- tie messinkiset jako- ja sekoitusventtiilit, sisäkierre-sisäkierre

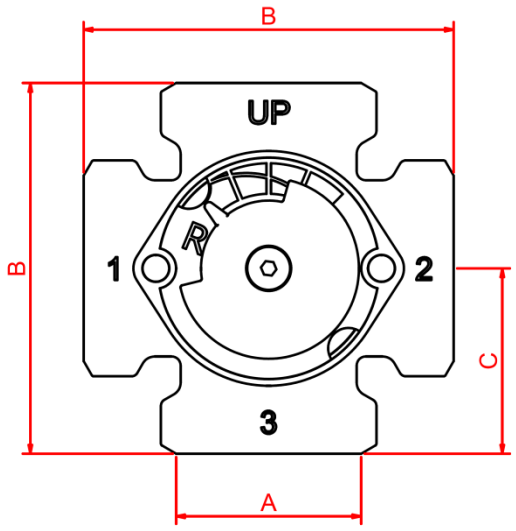

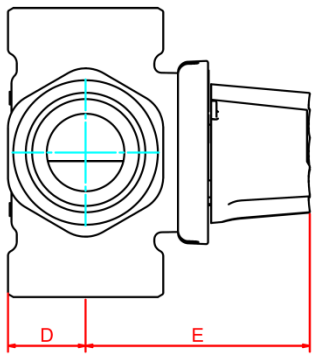

Item	Product No	EAN	LVI	DN	Kv	A	B mm	C mm	D mm	E mm	F mm	Kg
Vexve AMV 4101	154 0005	6415840231912	4023191	15	2,5	Rp1/2"	72	36	17	60	60	0,52
Vexve AMV 4111	154 0010	6415840231929	4023192	20	4,0	Rp3/4"	72	36	18	60	60	0,62
Vexve AMV 4112	154 0015	6415840231936	4023193	20	6,3	Rp3/4"	72	36	18	60	60	0,60
Vexve AMV 4121	154 0020	6415840231943	4023194	25	8,0	Rp1"	82	41	22	64	64	1,00
Vexve AMV 4122	154 0025	6415840231950	4023195	25	12,3	Rp1"	82	41	22	64	64	0,98
Vexve AMV 4131	154 0030	6415840231967	4023196	32	15,0	Rp11/4”	94	47	25	64	64	1,15

Vexve can accept no responsibility for possible errors in catalogues, brochures and other printed material.
All trademarks in this material are property of the respective companies. All rights reserved.

VEXVE
Vexve Oy · Pajakatu 11, FI-38200 Sastamala
Tel. +358 10 7340 700 · vexve.controls@vexve.fi · www.vexve.fi